Датчики перепада давления PD/PDH3000

ДЛЯ ПРИМЕНЕНИЯ В ЭЛЕКТРОЭНЕРГЕТИКЕ, ГА-ЗОВЫХ МАГИСТРАЛЯХ, КОМПРЕССОРАХ, ПРАКТИЧЕСКОГО ПРИМЕНЕНИЯ В ХИМИЧЕСКОЙ, НЕФТЕДОБЫВАЮЩЕЙ И ГАЗОВОЙ ОТРАСЛЯХ

ДАТЧИК ПЕРЕПАДА ДАВЛЕНИЯ

Датчик перепада давления PD/PDH3000 компании «AMETEK» представляет собой герметичную сварную конструкцию из 316 SST. Она является идеальной для суровой климатической среды и для погружений на глубину до 1500 метров. Эта модель располагает опцией быстрого отклика (7 мсек.) и высокотемпературным исполнением (220°F).

Исполнение с малым временем отклика делает преобразователь идеальным для технологического контроля в системах антипомпажной защиты, мониторинга и обнаружения утечек.

Высокотемпературное исполнение делает возможным его расположение рядом с точкой отбора давления, что улучшает время реакции и снижает расходы по монтажу.

СВОЙСТВА И ПРЕИМУЩЕСТВА

- Статическое рабочее давление 3000 psi.
- Выходной сигнал 4–20 мА.
- Погрешность <± 0,25% (опционально <± 0,1%).
- Малое время отклика 7 мсек. (опционально).
- Герметичный корпус из 316 SST позволяет использовать на глубине до 1500 метров.
- Высокотемпературное исполнение до 104°C (220°F).
- Сертификаты взрывобезопасности и конструктивной безопасности FMS, CSA, CENELEC ATEX.
- Отсутствие зависимости нуля и диапазона измерений.
- Гарантия пять лет.

СПЕЦИФИКАЦИИ

ФУНКЦИОНАЛЬНЫЕ ДАННЫЕ

Назначение

- Газ, жидкость или пар.

Требования к электропитанию

- 12–55 В постоянного тока (максимум 30 В постоянного тока в опасных местах), защита от обратной полярности.

Выходной сигнал

- 4–20 мА (27 мА максимум)

Температурные пределы

- Рабочие: от -20 до 180°F (-29...+ 82°C).
- Рабочий максимум: от -65 до 250°F (-54...+121°C).
- Хранение: от -65 до 200°F (-54...+93°C)..

Высокотемпературное исполнение

- Рабочая: от -40 до 220°F (-40...+ 104°C).
- Рабочий максимум: от -40 до 300°F (-40...+149°C).
- Хранение: от -65 до 220°F (-54...+104°C).

Архангельск (8182)63-90-72
Астана +7(7172)727-132
Белгород (4722)40-23-64
Брянск (4832)59-03-52
Владивосток (423)249-28-31
Волгоград (844)278-03-48
Вологда (8172)26-41-59
Воронеж (473)204-51-73
Екатеринбург (343)384-55-89
Иваново (4932)77-34-06
Ижевск (3412)26-03-58
Казань (843)206-01-48
Калининград (4012)72-03-81
Калуга (4842)92-23-67
Кемерово (3842)65-04-62
Киров (8332)68-02-04
Краснодар (861)203-40-90
Красноярск (391)204-63-61
Курск (4712)77-13-04
Липецк (4742)52-20-81
Магнитогорск (3519)55-03-13
Москва (495)268-04-70
Мурманск (8152)59-64-93
Набережные Челны (8552)20-53-41
Нижний Новгород (831)429-08-12
Новокузнецк (3843)20-46-81
Новосибирск (383)227-86-73
Орел (4862)44-53-42
Оренбург (3532)37-68-04
Пенза (8412)22-31-16
Пермь (342)205-81-47
Ростов-на-Дону (863)308-18-15
Рязань (4912)46-61-64
Самара (846)206-03-16
Санкт-Петербург (812)309-46-40
Саратов (845)249-38-78
Смоленск (4812)29-41-54
Сочи (862)225-72-31
Ставрополь (8652)20-65-13
Тверь (4822)63-31-35
Томск (3822)98-41-53
Тула (4872)74-02-29
Тюмень (3452)66-21-18
Ульяновск (8422)24-23-59
Уфа (347)229-48-12
Челябинск (351)202-03-61
Череповец (8202)49-02-64
Ярославль (4852)69-52-93

сайт: www.ametek.nt-rt.ru || почта: akm@nt-rt.ru

СПЕЦИФИКАЦИИ

ХАРАКТЕРИСТИКИ

Погрешность
- Диапазон <± 0,25% или <+ 0,1(дополнительно) заводской калибровки, включая нелинейность, гистерезис и повторяемость.

Стабильность
- <± 0,25% ВПИ на 6 месяцев.

Повторяемость (включая вышеуказанную спецификацию)
- <± 0,1 при максимальном диапазоне.

Время отклика
- PA/PG3000 – датчик абсолютного/избыточного давления с регулируемым диапазоном измерения.
- PA/PG3000HT – высокотемпературное исполнение преобразователя.

Влияние температуры окружающей среды
- <± 1,5% ВПИ от -20 до 180°F (-29 - 82°C) при эталонной температуре 80°F (27°C).

Высокотемпературное исполнение
- Эффект радио-/электромагнитных помех – влияние радиочастотных помех/электромагнитная совместимость. Нулевое возвышение – отметка нуля.

Влияние радиочастотных помех/электромагнитная совместимость
- Несущественные до 500 МГц с прямым контактом 5 ватт.

Воздействие монтажного положения
- Нет.

Регулировка нуля/пределов измерений
- Диапазон изменений 5:1 (для диапазона 0–20 и 0–50 фунт/кв. дюйм 2:1).

Отметка нуля
- Полный вакуум.

Смещение нуля
- Части, контактирующие со средой, psi.
- Фланцевый фитинг для 3-х вентильного блока.

ФИЗИЧЕСКИЕ МАТЕРИАЛЫ

Поддержание давления
- CRES 316.

Монтажный кронштейн
- Алюминий (стандартный).
- CRES 316 (дополнительный).

Технологическое соединение
- 1/2″ – 14 NPTF (внутренняя нормальная коническая трубная резьба) на центрах 2–1/8″.

Электрическое соединение
- 3/4″ NPTM (наружная нормальная коническая трубная резьба).

Вес
- Датчик: 4,0 фунта (1,8 кг).
- Распределительная коробка: 2,3 фунтов (1,1 кг).
- Измеритель: 4,0 фунта (1,8 кг).
- Кронштейны: 2,0 фунтов (0,9 кг).

РАЗРЕШЕНИЯ

- резьба 3/4″ NPTM.
- резьба 1/2″ – 14 NPTF.

Исполнение порта подвода давления
- Порт подвода.

Степень защиты
- NEMA 3, 4, 6, 7 и 9.

Маркировка CE (NACE)
- Определенные конфигурации соответствуют NACE MR-01-75 (96).

ЭЛЕКТРИЧЕСКИЕ ЗАЖИМЫ

Провода
- Белый: отрицательный. Черный: положительный. Зеленый: заземление.

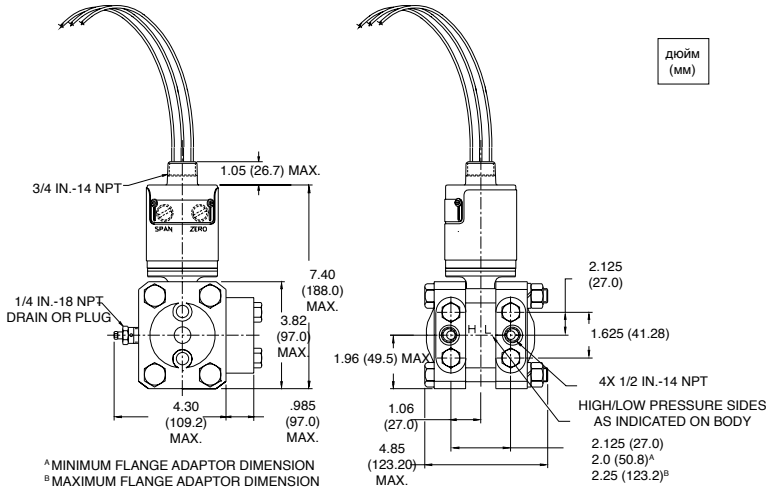

Наличие опций может изменяться без предварительного уведомления.

Информация для заказа датчиков PA/PG3000/HT

НОМЕР ТИПОВОЙ МОДЕЛИ (цветовой код)

PD3000	-100	-5	-2	-21	-21	-XX	-1	-3

Описание кода

Герметичный регулируемый датчик давления (абсолютного или избыточного) PA/PG3000.
Герметичный регулируемый датчик давления (абсолютного или избыточного, или высокой температуры) PA/PG3000HT.

Диапазон давления

020	от 0–10 до 0–20 фунт/кв. дюйм	01M	от 0–200 до 0–1000 фунт/кв. дюйм
050	от 0–20 до 0–50 фунт/кв. дюйм	02M	от 0–400 до 0–2000 фунт/кв. дюйм
100	от 0–20 до 0–100 фунт/кв. дюйм	05M	от 0–1000 до 0–5000 фунт/кв. дюйм
200	от 0–40 до 0–200 фунт/кв. дюйм	10M	от 0–2000 до 0–10000 фунт/кв. дюйм
500	от 0–100 до 0–500 фунт/кв. дюйм		

Конфигурация герметичной крышки

4	1/2″ – 14 NPTF
8	Фланцевый фитинг для 3-клапанного трубопровода
9	Автоклавный порт 0,250.

Электрические зажимы

0	3-жильный кабель, 18 АПК*, изоляция ТЕФЛОН†, стандартная длина 5′.
2	3 провода, стандартная длина 3′, изоляция: поливинилхлорид, третий провод –заземление.
6	Заводской литой погружной неопреновый кабель, стандартная длина 10 (укажите длину до 500).
8	Заводской монтаж электрического приспособления (напрмер, распределительная коробка MA136).

Технологические детали проточной части *(консультации по опциям на заводе)*

Торцевые пробки		Диафрагма	Жидкий наполнитель
12	316 SST	316 SST	Силиконовое масло DC-200†
13	316 SST	Сплав Хастелой C-276†	Силиконовое масло DC-200

Электрические приспособления (смонтированные)

XX	не имеется
02	TP114 – Защита от переходных режимов, максимум 5 В
07	C100 – Электрический соединитель (розетка)
08	Электрические соединители C100 и C101 (розетка/вилка)
19	MA-134 - Измерительный прибор с линейной шкалой (0–100%)
20	MA135 – Измеритель квадратного корня (0-100%)
21	MA136 – распределительная коробка, короткая
25	MA134 с TP131 – Защита от переходных режимов
27	MA135 с TP131 – Защита от переходных режимов
29	MA136 с TP131 – Защита от переходных режимов

Механические приспособления

0	не имеется
1	Стандартный монтажный кронштейн EW3 (алюминий)
2	Дополнительный монтажный кронштейн EW7 (CRES)

Выбор значения точности и реакции

	ТОЧНОСТЬ	РЕАКЦИЯ
0	Стандартная точность = ± 0,25%	Стандартная реакция – 300 мсек.
1	Стандартная точность = ± 0,25%	Быстрая реакция – 3 мсек.
2	Высокая точность = ± 0,1%	Стандартная реакция – 300 мсек.
3	Высокая точность = ± 0,1%	Быстрая реакция – 3 мсек.

Орган сертификации

00	не имеется		
51	CENELEC ATEX	Искробезопасный	EEx ia IIC T5 (стандарт) T4 (HT)
	FMS и CSA	Искробезопасный	Класс I, раздел I, группа A, B, C, D Класс II, раздел I, группа E, F, G
52	CENELEC ATEX	Экспонента	EEx в IIC T5 (стандарт) T4 (HT)
	FMS и CSA	Экспонента	Класс I, раздел I, группа A, B, C, D Класс II, раздел I, группа E, F, G
61	CENELEC ATEX	Искробезопасный	EEx ia IIC T5 (стандарт) T4 (HT)
62	CENELEC ATEX	Экспонента	EEx d IIC T5 (стандарт) T4 (HT)
91	FMS и CSA	Искробезопасный	Класс I, раздел I, группа A, B, C, D Класс II, раздел I, группа E, F, G
92	FMS и CSA	Экспонента	Класс I, раздел I, группа A, B, C, D Класс II, раздел I, группа E, F, G
93	FMS и CSA	Искробезопасный и экспонента	Класс I, раздел I, группа A, B, C, D Класс II, раздел I, группа E, F, G

ПРИМЕЧАНИЕ: У распределительного шкафа могут быть разные сертификационные номера.

† Все другие названия и логотипы компании, продукции и услуг являются зарегистрированными товарными знаками соответствующих владельцев.

Архангельск (8182)63-90-72
Астана +7(7172)727-132
Белгород (4722)40-23-64
Брянск (4832)59-03-52
Владивосток (423)249-28-31
Волгоград (844)278-03-48
Вологда (8172)26-41-59
Воронеж (473)204-51-73
Екатеринбург (343)384-55-89
Иваново (4932)77-34-06
Ижевск (3412)26-03-58
Казань (843)206-01-48
Калининград (4012)72-03-81
Калуга (4842)92-23-67
Кемерово (3842)65-04-62
Киров (8332)68-02-04
Краснодар (861)203-40-90
Красноярск (391)204-63-61
Курск (4712)77-13-04
Липецк (4742)52-20-81
Магнитогорск (3519)55-03-13
Москва (495)268-04-70
Мурманск (8152)59-64-93
Набережные Челны (8552)20-53-41
Нижний Новгород (831)429-08-12
Новокузнецк (3843)20-46-81
Новосибирск (383)227-86-73
Орел (4862)44-53-42
Оренбург (3532)37-68-04
Пенза (8412)22-31-16
Пермь (342)205-81-47
Ростов-на-Дону (863)308-18-15
Рязань (4912)46-61-64
Самара (846)206-03-16
Санкт-Петербург (812)309-46-40
Саратов (845)249-38-78
Смоленск (4812)29-41-54
Сочи (862)225-72-31
Ставрополь (8652)20-65-13
Тверь (4822)63-31-35
Томск (3822)98-41-53
Тула (4872)74-02-29
Тюмень (3452)66-21-18
Ульяновск (8422)24-23-59
Уфа (347)229-48-12
Челябинск (351)202-03-61
Череповец (8202)49-02-64
Ярославль (4852)69-52-93

сайт: www.ametek.nt-rt.ru || почта: akm@nt-rt.ru